Notizen:

Hinweis zur Reklamation eines Artikels:
Vielen Dank für Ihr Vertrauen in die PIKO Modelle. Wir hoffen, dass Sie mit dem Modell zufrieden sind und lange Freude daran haben. Sollten Sie dennoch Probleme mit Ihrem PIKO Produkt haben und wollen dieses reklamieren, bitten wir Sie, den unter www.piko-shop.de/de/widerruf hinterlegten Reklamationsschein auszufüllen und diesen dem reklamierten Artikel beizulegen. Vielen Dank.

Complaint note:
Thank you for your trust in PIKO models. We hope that you are satisfied with the model and enjoy it for a long time. Should you nevertheless have problems with your PIKO product and wish to complain it, we ask you to fill in the complaint form, which you can find at www.piko-shop.de/en/widerruf, and enclose it with the complained item.
Thank you very much.

EU-Konformitätserklärung
Hiermit erklärt die PIKO Spielwaren GmbH, dass das Produkt in seiner Konzeption und Bauart sowie in der von uns in Verkehr gebrachten Ausführung den grundlegenden Sicherheits-, Gesundheits- und Kompatibilitätsanforderungen der genannten Richtlinien und Verordnungen entspricht. Der vollständige Text der EU-Konformitätserklärung ist unter der folgenden Internetadresse verfügbar: **https://www.piko.de/konform**

EU Declaration of Conformity
PIKO Spielwaren GmbH hereby declares that the product in its design and construction as well as in the version placed on the market by us complies with the basic safety, health and compatibility requirements of the directives and regulations mentioned. The full text of the EU Declaration of Conformity is available at the following internet address:
https://www.piko.de/konform

PIKO Spielwaren GmbH • Lutherstraße 30
96515 Sonneberg • GERMANY • hotline@piko.de

21085-90-7010_V6

BEDIENUNGSANLEITUNG ELEKTROLOKOMOTIVE Rh 210 ČD

Instruction sheet for Electric Locomotive Rh 210 ČD

Návod k použití modelu elektrické lokomotivy Rh 210 ČD

Wichtige Informationen sind in der Verpackung und in der Anleitung enthalten. Bitte bewahren Sie diese auf.

	PluX22
# 21085 Gleichstrom DC	**0-12 V ⎓**
# 21086 Wechselstrom AC	**0-16 V ∼**

Lok von Grundplatte abheben:
Lifting the loco from the base plate
Soulèvement de la locomotive de la plaque de base
Sejmout lokomotivu ze základní desky

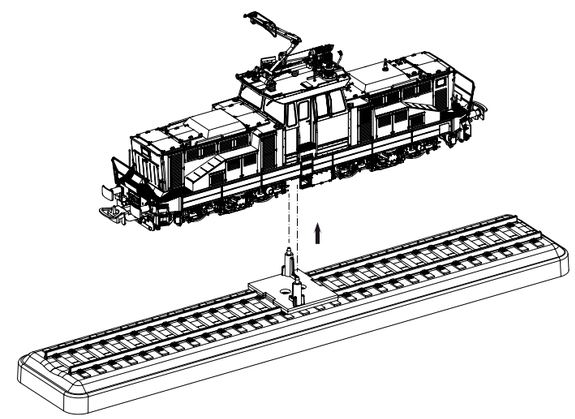

Gehäusedemontage:
Body disassembly
Démontage de la caisse
Demontáž skříně

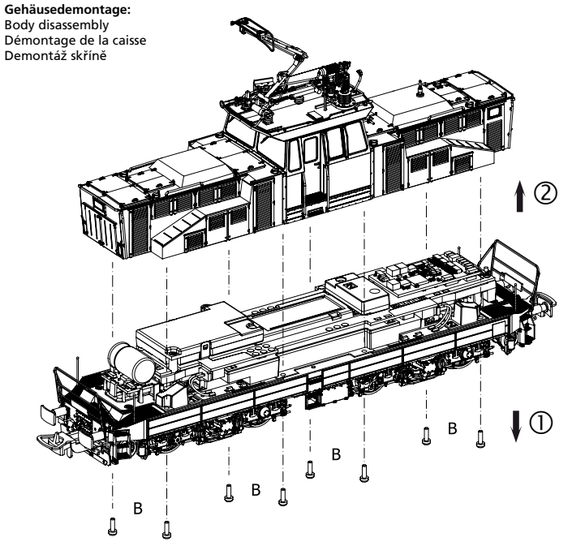

Leiterplatte + Motor ausbauen:
Remove main board+motor
Démonter la carte de circuit imprimé + moteur
Demontáž destičky s tištěnými spoji + motor

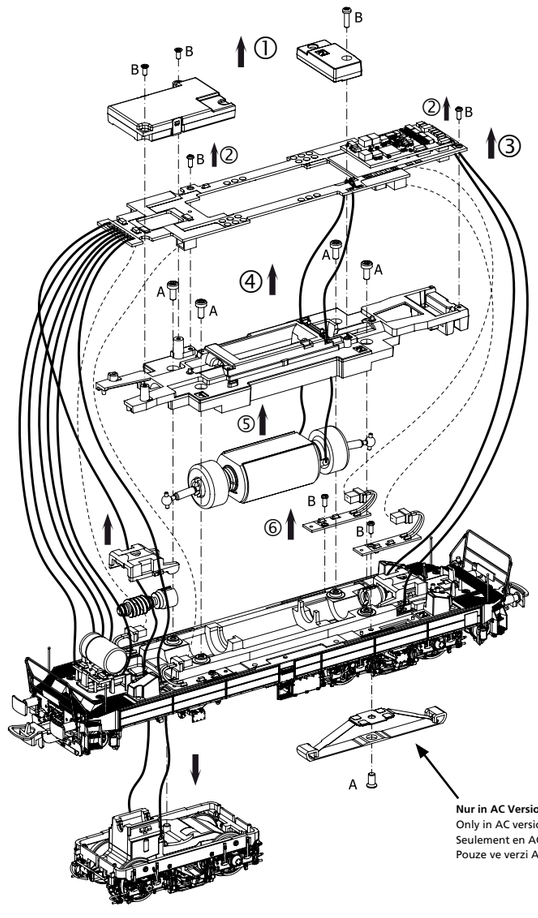

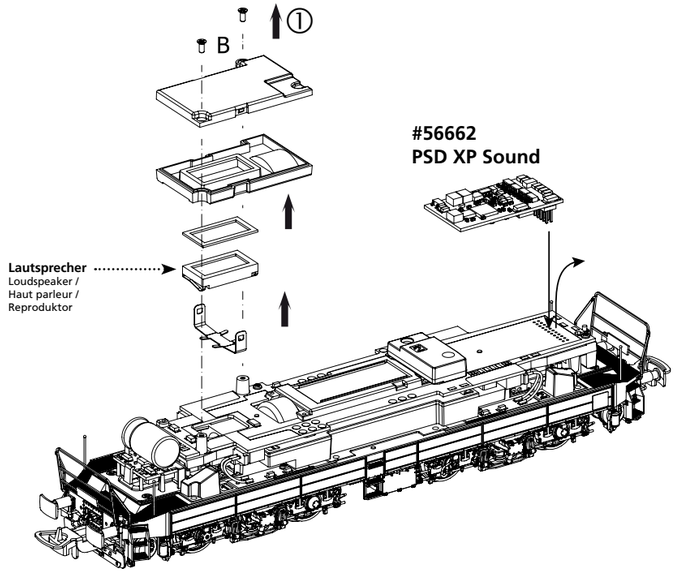

Kupplungswechsel / Kupplungsdeichseldemontage:
Coupling change / Coupling drawbar disassembly
Changement d'attelage / Démontage du timon d'attelage
Montáž kulisy spřáhla

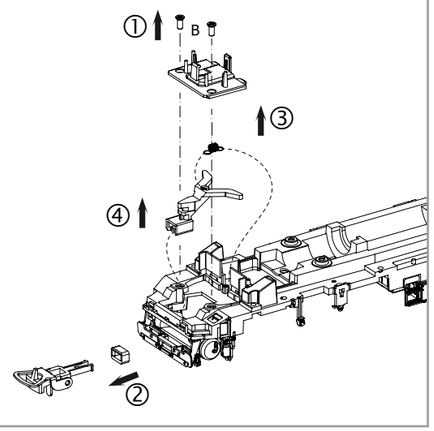

Schmierung / Ölung Getriebe:
Lubrication / Oiling Gearbox
Lubrification / huilage de la boîte de vitesses
Mazání / olejování převodovky

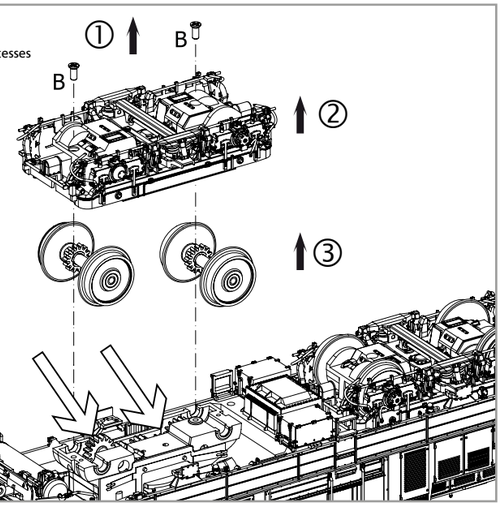

Zurüstbauteile nur für Vitrinenmodelle:
Extensions only for display case models
Détaillage pour modèle de vitrine
Doplňky jen pro model do vitriny

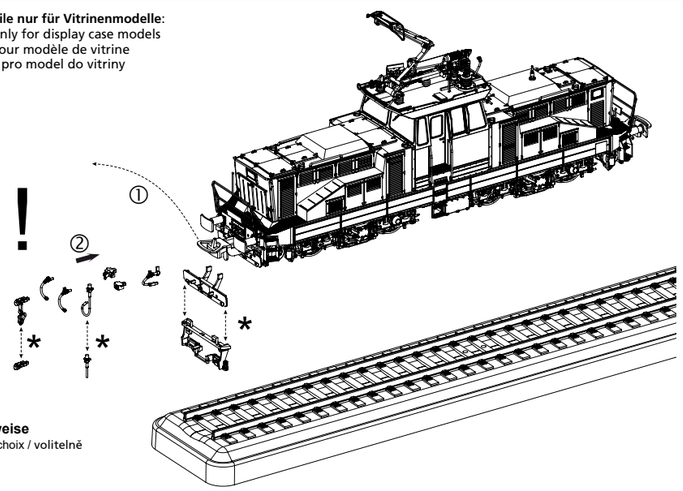

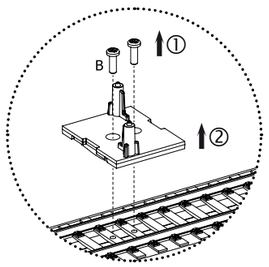

Zum Abstellen der voll aufgerüsteten Lok (Vitrinenmodell) sind die Transportsicherungen auf der Platte zu entfernen und aufzubewahren! /
To keep the fully equipped loco (showcase model), the transport locks on the plate must be removed and stored! /
Pour conserver la locomotive entièrement équipée (modèle vitrine), les verrous de transport de la plaque doivent être enlevés et rangés! /
Pro odstavení plně vybavené lokomotivy (vitrínový model) lze odstranit přepravní pojistky z podstavce a uschovat je. Není to však nezbytně nutné.

* **wahlweise**
alternatively / au choix / volitelně

Zu verwendende Schraubendrehertypen /
Types de tournevis à utiliser /
Types of screwdrivers to use /
Typy používaných šroubováků

A = PH0
B = PH00

ERSATZTEILE ELEKTROLOKOMOTIVE Rh 210 ČD

Spare parts for Electric Locomotive Rh 210 ČD • Náhradní díly Rh 210 ČD

Bei Ersatzteilanforderung bitte immer die vollständige Ersatzteil-Nr. angeben • Please order the wanted spare part with the complete spare part item number.

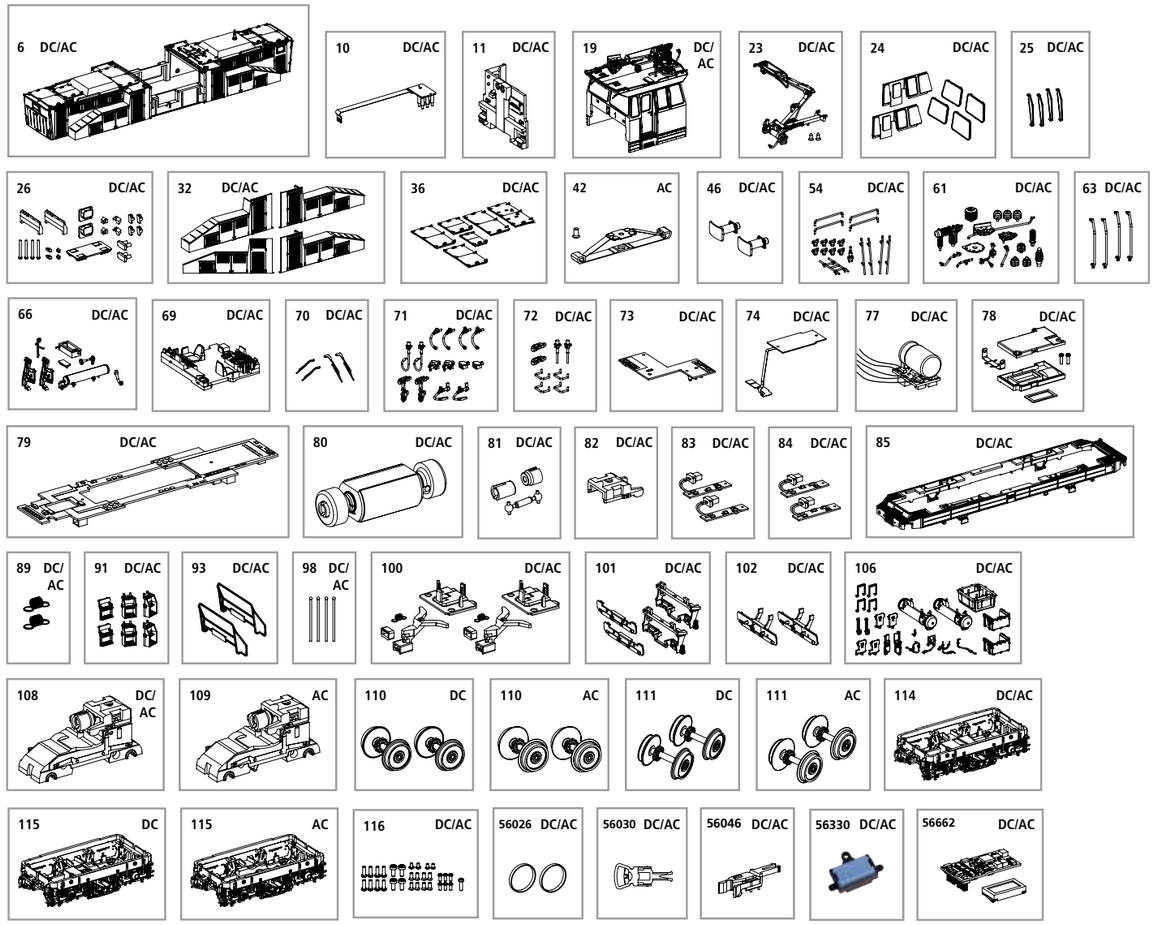

Bezeichnung / Description	ET-Nr. / spare part N°	PG*
Gehäuse komplett / Body complete	21084-06	15
Platine Führerhausdach / Driver's cab roof PCB	21084-10	8
Lichtplatine Frontbeleuchtung mit Lichtabdeckung / Front PCB with light cover	21084-11	9
Führerhaus komplett (ohne Stromabnehmer) / Driver's cab complete (w/o pantograph)	21084-19	14
Stromabnehmer Einholm Rh 210 / Pantograph single-arm Rh 210	21084-23	12
Fenster (Führerhaus) / Windows (drivers' cab)	21084-24	9
Windschutzscheiben (4 Stück) / Windscreens (4 pcs.)	21084-25	6
Lichtleiter, Glaseinsätze, Seitenfenster (Gehäuse) / Light bar, glass inserts, side windows (body)	21084-26	10
Gehäuseabdeckungen links/rechts / Body covers left/right	21084-32	8
Gehäuseabdeckungen oben / Top body covers	21084-36	8
Puffer (2 Stück) / Buffer (2 pcs.)	21084-46	7
Anbauteile Gehäuse / Add on parts body	21084-54	9
Isolatoren, Pfeife, Hauptschalter (Führerhaus) / Insulators, pipe, main switch (driver's cab)	21084-61	9
Handstangen Führerhaus / Handrails driver's cab	21084-63	7
Anbauteile Führerhaus / Add on parts driver's cab	21084-66	8
Führerstand inkl. Lichtleiter / Cab including light bar	21084-69	9
Wischer / Wiper	21084-70	9
Bremsschläuche, Kuppelhaken, Stecker, Heizungsdose, Heizstecker / Brake hoses, coupling hook, plug, heating socket, heating plug	21084-71	7
Kuppelhaken kurz, Handstangen Pufferbohle, Heizstecker kurz / Short coupling hook, handrails buffer beam, short heating plug	21084-72	7
Führerpultplatine / Conductor's podium PCB	21084-73	9
Führerhauslichtplatine / Driver's cab light PCB	21084-74	8
Speicher PCB / Memory PCB	21084-77	13
Lautsprecherhalterung / Holder loudspeaker	21084-78	7
Hauptplatine PluX22 / Main PCB	21084-79	11
Motor komplett / Motor complete	21084-80	14
Kardanwelle und Buchsen / Cardan shaft and bushes	21084-81	7
Getriebeklammer / Gearbox holder	21084-82	6
Lichtplatine Fahrgestellbeleuchtung 1 / Chassis lighting PCB 1	21084-83	9

Bezeichnung / Description	ET-Nr. / spare part N°	PG*
Lichtplatine Fahrgestellbeleuchtung 2 / Chassis lighting PCB 2	21084-84	9
Umlauf / Walkway	21084-85	10
Feder für Deichsel (2 Stück) / Spring (4 pcs.)	96400-89	5
Trittstufen / Steps	21084-91	9
Geländer (2 Stück) / Railing (2 pcs.)	21084-93	9
Griffstock (4 Stück) / Fingerhandle (4 pcs.)	21084-98	7
Kupplungsdeichsel, Verlängerung, Abdeckung, Feder (2 Sets) / Coupler, extension, cover, spring (set of 2)	21084-100	10
Schienenräumer ausgeschnitten mit Basis (2 Sets) / Rail scrapers cut out with base (2 sets)	21084-101	8
Schienenräumer komplett (2 Stück) / Rail scrapers complete (2 pcs.)	21084-102	7
Anbauteile Rahmen / Add on parts frame	21084-106	12
Getriebe / Gearbox	21084-108	12
Drehgestell vorne komplett / Complete front bogie	21084-114	10
Schrauben (31-tlg) / Set of scews (set of 13)	21084-116	7
ET aus unserem Standard-Programm / Spare parts standard range		
Haftreifen (10 Stück) / Traction tires (10 pcs.)	56026	
Kupplung (2 Stück) / Coupling, complete (2 pcs.)	56030	
H0 PIKO Kurzkupplung (4 Stück) / H0 PIKO short Coupling (4 pcs.)	56046	
Ersatzlautsprecher / Replacement loudspeaker	56330	
PIKO SmartDecoder XP Sound / PIKO SmartDecoder XP Sound	56662	
nur für DC-Version / only for DC version		
Radsatz ohne Haftreifen (2 Stück) / Wheelset w/o traction tires (2 pcs.)	21084-110	11
Radsatz mit Haftreifen (2 Stück) / Wheelset w traction tires (2 pcs.)	21084-111	11
Drehgestell hinten komplett / Complete rear bogie	21084-115	10
nur für AC-Version / only for AC version		
Schleifer mit Schraube / Slider w screw	59380-42	10
Getriebe mit Anschluß für AC Schleifer / Gearbox with connection for AC slider	21086-109	12
Radsatz ohne Haftreifen (2 Stück) / Wheelset w/o traction tires (2 pcs.)	21086-110	11
Radsatz mit Haftreifen (2 Stück) / Wheelset w traction tires (2 pcs.)	21086-111	11
Drehgestell hinten komplett / Complete rear bogie	21086-115	10

*Preisgruppe *price category